Access Solar

Шлагбаумы с питанием от солнечных батарей или 24В

- Автономное питание от солнечных батарей
- Более 500 циклов в сутки
- Возможна установка решетки на стрелу
- Низкая стомость владения из-за технологичного и не требовательному к обслуживанию МНТМ™ привода
- Простота использования и доступность благодаря продуманной конструкции
- Разработан с учетом ресурса от 10 000 000 циклов

German Design Award SPECIAL MENTION

reddot design award winner 2012

Параметры	Access Pro-H Solar
Длина стрелы	Макс. 6.0 м
Время откр./закр.	4.0 с
Потребление	Макс. 25 Вт
Привод	МНТМ™
Электропитание	24 В постоянного тока
Интенсивность	> 500 в день
Размер тумбы (Ш x Д x В)	315 x 360 x 1115 мм
Степень защиты	IP 54
Температурный диапазон	−15 ... +50°C[1]
Вес	44 кг

Стандартные цвета
Оранжевый (RAL 2000)
Доступны специальные цвета по шкале RAL

Особенности	Access Pro-H Solar
Цвет	RAL 2000
Используемый тип стрелы	MicroBoom
Плата управления	MGC Pro
Встроенный 2-канальный детектор индукционных петель	+
Модульное расширение платы	Радиомодуль
Настраиваемые входы/выходы платы	+
Количество цифровых входов	8
Количество реле / цифровых выходов	6/4
Вход с тестированием фотоэлемента / Лазерного сканера	+
Настраиваемая скорость закрытия	+
Настраиваемая скорость открытия	+

Размеры

Access Pro-H Solar со стрелой MicroBoom, вид справа

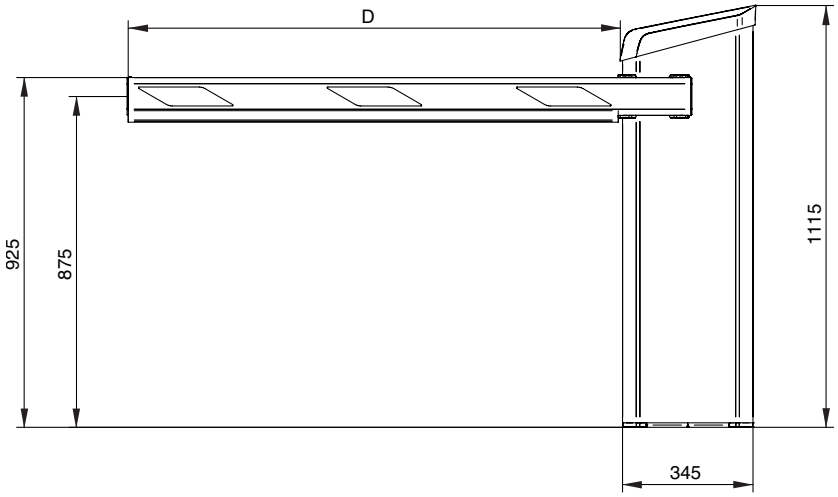

Вид слева

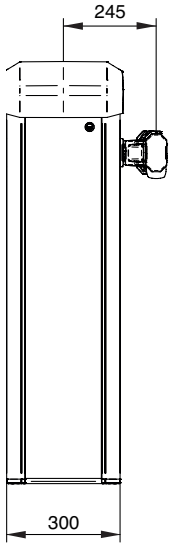

Солнечная батарея с опорой, вид спереди

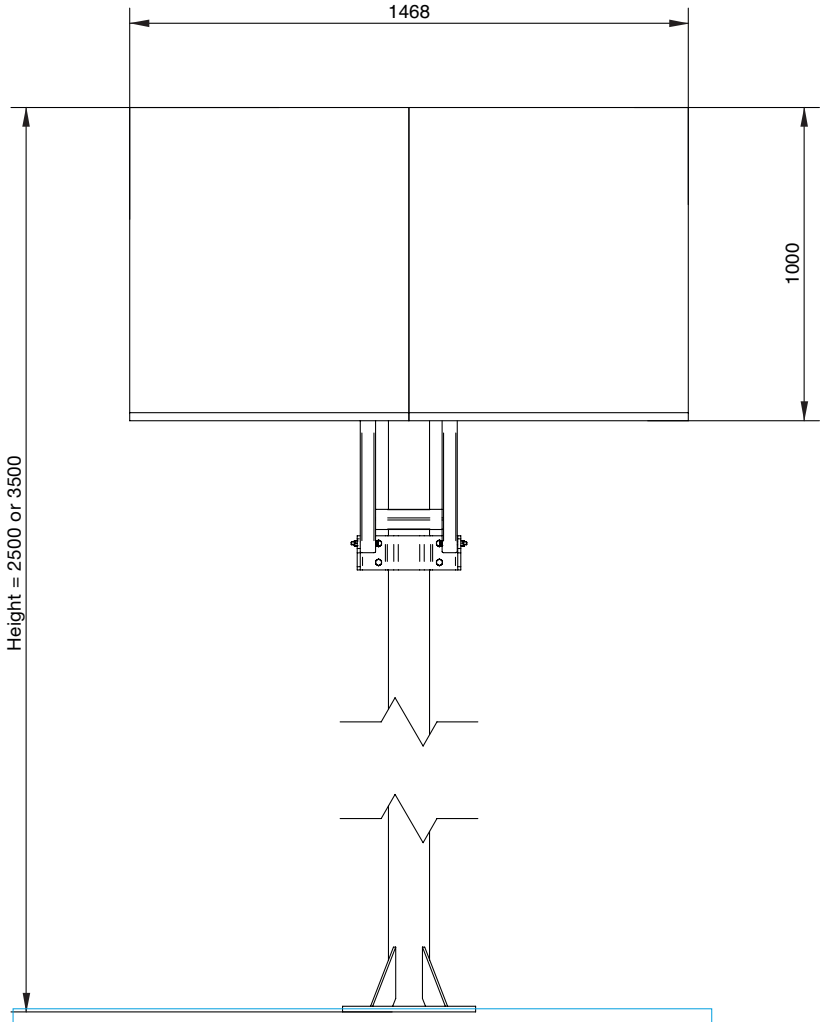

Вид сбоку

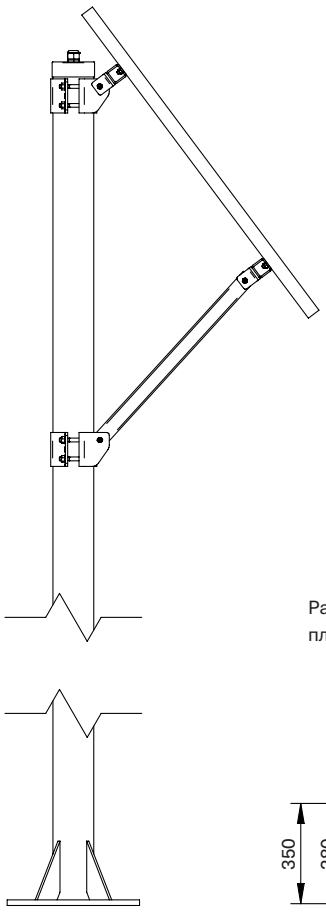

Размеры монтажной пластины

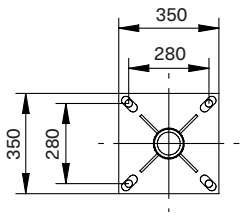

Все шлагбаумы Magnetic могут быть с левым L или правым R расположением стрелы.
Если смотреть с конца стрелы шлагбаума на тумбу шлагбаума, то шлагбаум имеет левое расположение стрелы, если стрела находится слева и правое расположение стрелы, если стрела находится справа.
Расположение стрелы может быть изменено при установке без приобретения дополнительного оборудования

Кабель и вилка между солнечной батареей и шлагбаумом поставляются в комплекте. Максимальное удаление солнечной батареи от шлагбаума не более 10м.

Access Solar

Шлагбаумы с питанием от солнечных батарей или 24В

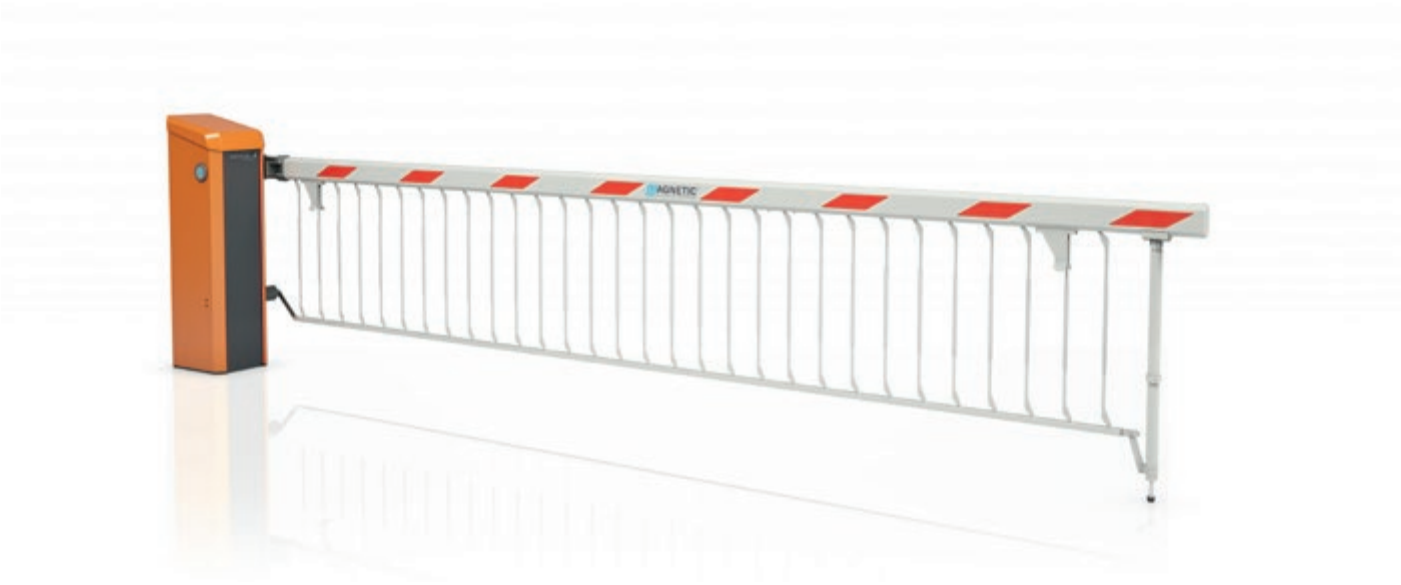

Продукция в базовой конфигурации		
Описание	Артикул	Артикул
Шлагбаум Access Solar	правое расположение	левое расположение
Access Pro-H Solar, оранжевый, для стрел длиной до 6.0 м[1]	ACCESS PRO-H-RS00000	ACCESS PRO-H-LS00000

Шлагбаумы Access Pro-H Solar в базовой конфигурации поставляются с платой управления MGC Pro с 2-х канальным детектором индукционных петель, фланцем (FLVB01) и U-образным крепежом.

Специальные цвета тумбы	
Артикул	Описание
SL01	Окраска корпуса и крышки в один цвет RAL по выбору, дверка корпуса стандартного цвета RAL7021 [2]
SL02	Окраска корпуса, крышки и дверок в один цвет RAL по выбору [2]
SL03	Окраска корпуса и крышки в один цвет RAL по выбору, дверки корпуса в другой цвет RAL по выбору [2]
SL04	Окраска корпуса, крышки и дверок в разные цвета RAL по выбору [2]

Стрелы для шлагбаума

Артикул	Описание
MicroBoom-N035	Стрела MicroBoom для ширины проезда 3.5 м[3]
MicroBoom-N045	Стрела MicroBoom для ширины проезда 4.5 м[3]
MicroBoom-N050	Стрела MicroBoom для ширины проезда 5.0 м[3]
MicroBoom-N060	Стрела MicroBoom для ширины проезда 6.0 м[3]
EP01	Услуга укорочения стрелы

Запчасти

Для подбора запчастей обратитесь в поддержку ru.service@faac.ru

[1] Опора стрелы обязательна при длине стрелы > 3.5 м
[2] Порошковая окраска в специальные цвета имеет более грубую структуру покрытия, чем заводское окрашивание в стандартные цвета. Цвет выбирается по шкале RAL
[3] Стрела состоит из секции окрашенного алюминия со светоотражающими наклейкам и демпфера стрелы
[4] Стрела к шлагбауму заказывается отдельно. Сообщите при заказе длину стрелы и высоту потолка

Опции и аксессуары

Сенсоры	
Индукционные петли	•
Фотоэлементы	•
Лазерный сканер	с ограничениями
Управление	
Радиоприемник	•
Кнопочный пост управления	•
Управление ключом	•
Расширения	
Радиомодуль	•
GSM модуль	с ограничениями
Устройства сигнализации	
Сигнальная лампа	•
Светофор	с ограничениями
Остальные аксессуары	
Резервная батарея	-
Монтажные аксессуары	•
Встраиваемые модули	•
Сервис модуль и программное обеспечение	•

См. стр. 40

Опции для стрел

Подсветка стрелы	
Подстветка красными светодиодами[1]	•
2-х цветная (красный и зеленый) подсветка	с ограничениями
Секция расширения VarioBoom	-
Решетка	
Стандартная решетка	•
Решетка на стрелу с защитой от перелезания	•
Опора стрелы	
Стационарная опора	•
Подвесная опора	•
Остальные аксессуары	
Электромеханический замок на стрелу к опоре	с ограничениями
Датчик стрелы	•
Откидной фланец стрелы	•

См. подробнее на стр. 44.
[1] Только LED02