MPT

Сдвоенный полноростовой турникет

- Компактное размещение для 2-х независимых точек прохода
- 3 варианта привода: механический, электромеханический и моторизированный
- Безопасное усилие на створках
- 3-х створчатое или 4-х створчатое исполнение
- Разработан с учетом ресурса 10 000 000 циклов

Параметры	MPT 152 3-створки	MPT 152 4-створки	MPT 353 3-створки	MPT 353 4-створки	MPT 350 3-створки	MPT 350 4-створки
Количество створок и угол	3 (120°)	4 (90°)	3 (120°)	4 (90°)	3 (120°)	4 (90°)
Привод	MHTM™		electromechanical		mechanical	
Пропускная способность (человек в минуту.)[1]	~ 30	~ 30	~ 30	~ 30	~ 30	~ 30
Напряжение питания	110 – 240 В ~, 50/60 Гц		110 – 240 В ~, 50/60 Гц		–	
Потребление	~50 Вт		~50 Вт		–	
Интенсивность	100 %		100 %		–	
Степень защиты	IP 43 (IP 54 опционально)		IP 43 (IP 54 опционально)		IP 43 (IP 54 опционально)	
Размеры (Д x Ш x В)	2210 x 1318 x 2235 мм	2071 x 1382 x 2235 мм	2210 x 1318 x 2235 мм	2071 x 1382 x 2235 мм	2210 x 1318 x 2235 мм	2071 x 1382 x 2235 мм
Вес	~ 450 кг	~ 450 кг	~ 450 кг	~ 450 кг	~ 450 кг	~ 450 кг
Температурный диапазон	−25 ... +55 °C		−25 ... +55 °C		−25 ... +55 °C	

[1] Зависит от считывателя, настроек и поведения пользователя

Стандартные и опциональные цвета

RAL 7042 (Стандарт)	RAL 7016 (Опция)	RAL 6005 (Опция)

Специальные цвета доступны по шкале RAL

Сфера применения

MAGNETIC AUTOCONTROL GMBH
www.magnetic-access.com

Размеры

МРТ 353 – 3 створки
Вид спереди с внутренней стороны

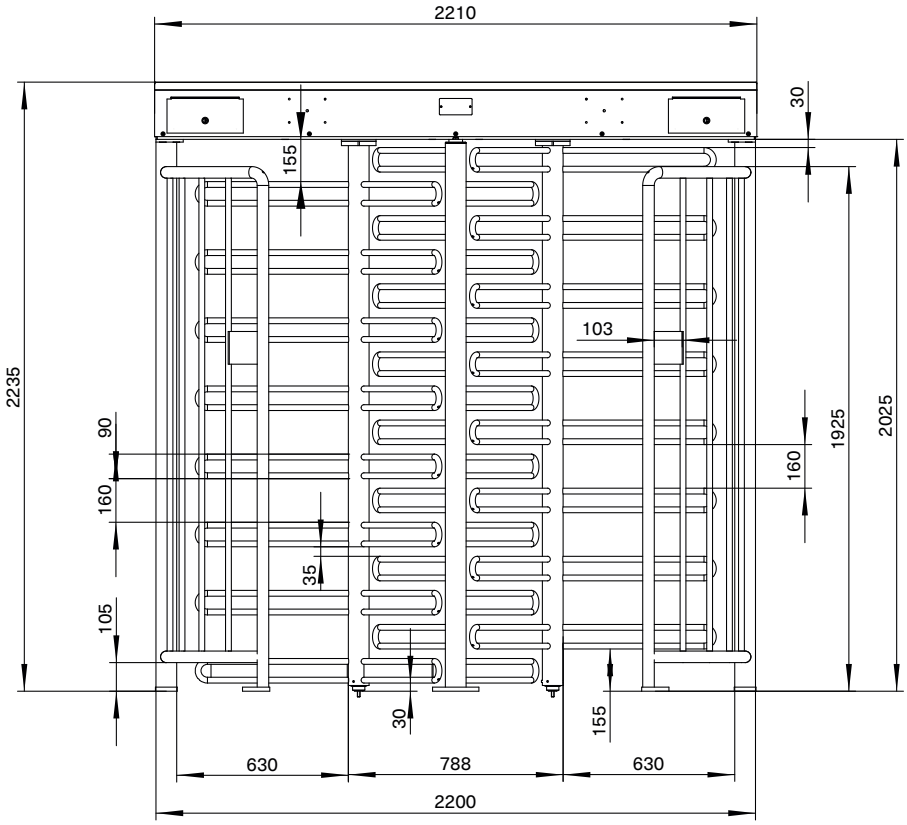

МРТ 353 – 3-створки
Вид сбоку

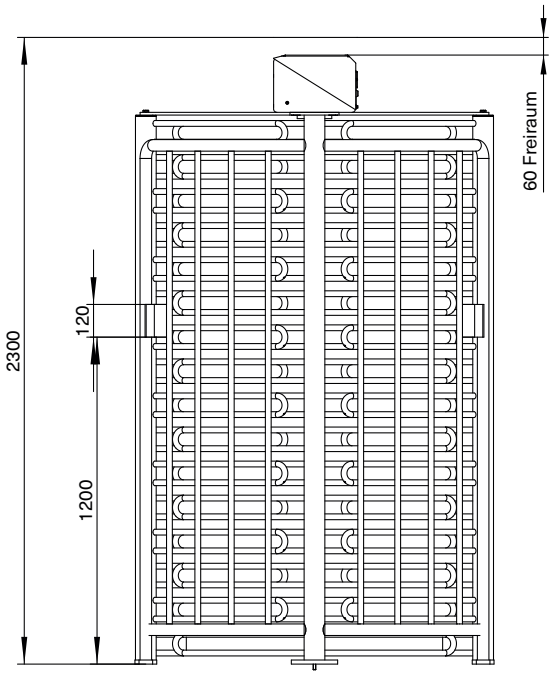

МРТ 353 – 3-створки
Вид снизу

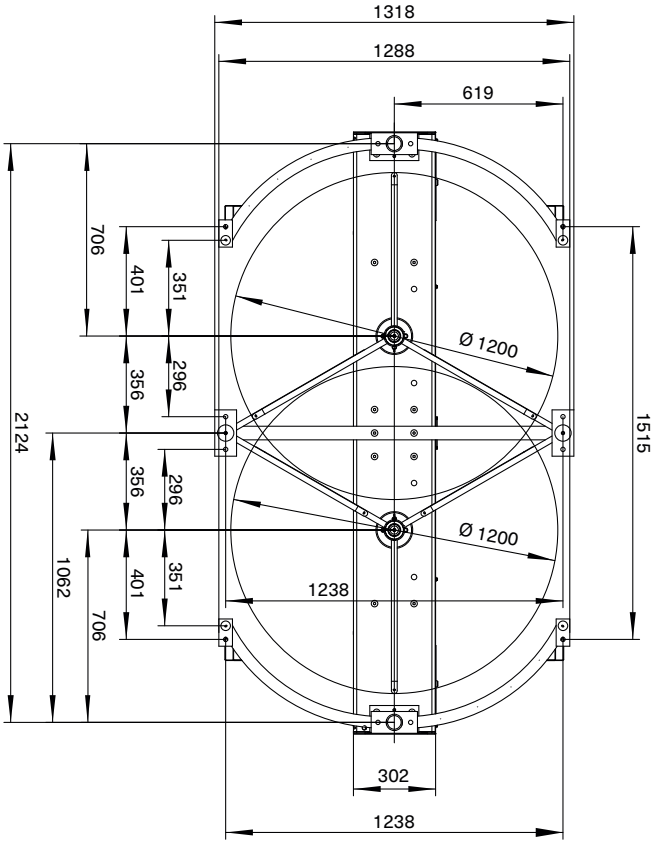

MPT

Спаренный полноростовой турникет

MPT в базовой конфигурации	
Артикул	**Описание**
Моторизированный турникет MPT 152	
MPT152CA300	Турникет MPT 152, цвет RAL7042
MPT152CA380	Турникет MPT 152, цвет RAL7016 или RAL6005
MPT152CA300X	Турникет MPT 152, специальный цвет
MPT152CA340	Турникет MPT 152, цвет RAL7042, ротор из нержавеющей стали
MPT152CA360	Турникет MPT 152, цвет RAL6005 или RAL7016, ротор из нержавеющей стали
Электро-механический турникет MPT 353	
MPT353CA300	Турникет MPT 353, цвет RAL7042
MPT353CA380	Турникет MPT 353, цвет RAL7016 или RAL6005
MPT353CA300X	Турникет MPT 353, специальный цвет
MPT353CA340	Турникет MPT 353, цвет RAL7042, ротор из нержавеющей стали
MPT353CA360	Турникет MPT 353, цвет RAL6005 или RAL7016, ротор из нержавеющей стали

МРТ в базовой конфигурации (продолжение)

Артикул	Описание
Механический турникет МРТ 350	
MPT350CZ300	Турникет МРТ 350, цвет RAL7042
MPT350CZ380	Турникет МРТ 350, цвет RAL7016 или RAL6005
MPT350CZ300X	Турникет МРТ 350, специальный цвет
MPT350CZ340	Турникет МРТ 350, цвет RAL7042, ротор из нержавеющей стали
MPT350CZ360X	Турникет МРТ 350, цвет RAL6005 или RAL7016, ротор из нержавеющей стали

Опции и аксессуары для турникетов МРТ

Артикул	Описание
Замки и разблокировка (заказ на производстве)	
EP100/EP101	Установка механического замка[1]
MAENT101	Механическая разблокировка МРТ 333[2,3]
VRM1	Замок для МРТ 132 при блокировки при отсутствии электропитания в одно направление
VRM2	Замок для МРТ 132 при блокировки при отсутствии электропитания в оба направления
Подсветка (заказ на производстве)	
BELEDDS	Подсветка МРТ 330/132/333 с датчиком света
BELED	Подсветка МРТ 330/132/333 без датчика света
GED105	Индикатор прохода (GED) для МРТ*3*, MPG, MPB, красно-зеленый
Крыша и дренаж	
PDACHT3R	Крыша для турникета, цвет RAL7042[5]
PDACHT3FX	Крыша для турникета, специальный цвет[6]
ADACHT3R	Крыша типа B, цвет RAL7042, для МРТ*3*, панель (внутри RAL9002/снаружи RAL9006), передний или задний откос, с желобом, без водостока L (размер в направлении прохода) = 1667 мм, W = 1703 мм
ADACHT3FX	Крыша типа B, срециальный цвет[6] L (размер в направлении прохода) = 1667 мм, W = 1703 мм
ADACH2T3R	Крыша типа C, цвет RAL7042, для 2-х МРТ*3*, панель (внутри RAL9002/снаружи RAL9006), с желобом и поперечинами, дренаж внутри справа или снаружи слева, без водосточной трубы, L (размер в направлении прохода) = 1667 мм, W = 3167 мм
ADACH2T3FX	Крыша типа C, специальный цвет[6]
ADACHT3G16R	Крыша типа D, цвет RAL7042, для МРТ*3* и MPG162, панель (внутри RAL9002/снаружи RAL9006), с желобом и поперечинами, дренаж внутри справа или снаружи слева, без водосточной трубы, L (размер в направлении прохода) = 1667 мм, W = 3167 мм
ADACHT3G16FX	Крыша типа D, специальный цвет

Опции и аксессуары для турникетов МРТ

Артикул	Описание
Дополнительные элементы	
ASMP	Колонна для размещения считывателей, нерж. сталь, покраска RAL 7042, с монтажной платой
ASMPPHZ	Колонна для размещения считывающих устройств, нерж. сталь, покраска RAL 7042, с монтажной платой
ASMPX	Колонна для размещения считывателей, нерж. сталь, специальный цвет, с монтажной платой
ASMPPHZX	Колонна для размещения считывающих устройств, нерж. сталь, специальный цвет, с монтажной платой[6]
DT101	Кнопка с подсветкой для прохода нажатием кнопки (для каждого направления прохода)
DT102	Кнопка выхода, степень защиты IP 67
Монтажная пластина	
FURAT3	Монтажная пластина для МРТ*3* без крыши[10]
FURAT3D	Монтажная пластина для МРТ*3* с крышей[10]
KHAD100	Комплект адаптеров для FURAT3/D для формирователя прохода

Запчасти

Запросы по запчастям отправляйте на ru.service@faac.ru

1 Опционально для одного или обоих направлений прохода
2 Только для электромеханической версии
3 На каждое направление требуется по 1 шт.
4 Включает 2 осветителя и кронштейны
5 2000 x 2000 мм (длина x ширина в направлении прохода)
6 Порошковая окраска RAL7042 (Стандарт), RAL6005 или RAL7016
7 Наклон вправо и влево
8 Наклон вперед или назад
9 Наклон вправо внутрь или влево наружу