MPT

Полноростовой роторный турникет

- Надежное обеспечение безопасности
- 3 варианта привода: механический, электромеханический и моторизированный
- Безопасное усилие на створках
- 3-х створчатое или 4-х створчатое исполнение
- Разработан с учетом ресурса 10 000 000 циклов

Параметры	MPT 132 3-створки	MPT 132 4-створки	MPT 333 3-створки	MPT 333 4-створки	MPT 330 3-створки	MPT 330 4-створки
Количество створок и угол	3 (120°)	4 (90°)	3 (120°)	4 (90°)	3 (120°)	4 (90°)
Привод	MHTM™		электромеханический		механический	
Пропускная способность (человек в минуту.)[1]	~ 15	~ 15	~ 15	~ 15	~ 15	~ 15
Напряжение питания	110 – 240 В ~, 50/60 Гц		110 – 240 В ~, 50/60 Гц		–	
Потребление	45 Вт (без аксессуаров)		70 Вт (без аксессуаров)		–	
Интенсивность	100 %		100 %		–	
Степень защиты	IP 43 (IP 54 опционально)		IP 43 (IP 54 опционально)		IP 43 (IP 54 опционально)	
Размеры (Д x Ш x В)	1510 x 1288 x 2235 мм	1359 x 1076 x 2235 мм	1510 x 1288 x 2235 мм	1359 x 1076 x 2235 м	1510 x 1288 x 2235 мм	1359 x 1076 x 2235 мм
Вес	~ 250 кг	~ 250 кг	~ 250 кг	~ 250 кг	~ 250 кг	~ 250 кг
Температурный диапазон	−25 ... +55 °C		−25 ... +55 °C		−25 ... +55 °C	

[1] Зависит от считывателя, настроек и поведения пользователя

Стандартные и опциональные цвета

RAL 7042 (Стандарт)	RAL 7016 (Опция)	RAL 6005 (Опция)

Специальные цвета доступны по шкале RAL

Сфера применения

MAGNETIC AUTOCONTROL GMBH
www.magnetic-access.com

Размеры

МРТ 333 – 3-створки
Вид с внутренней стороны

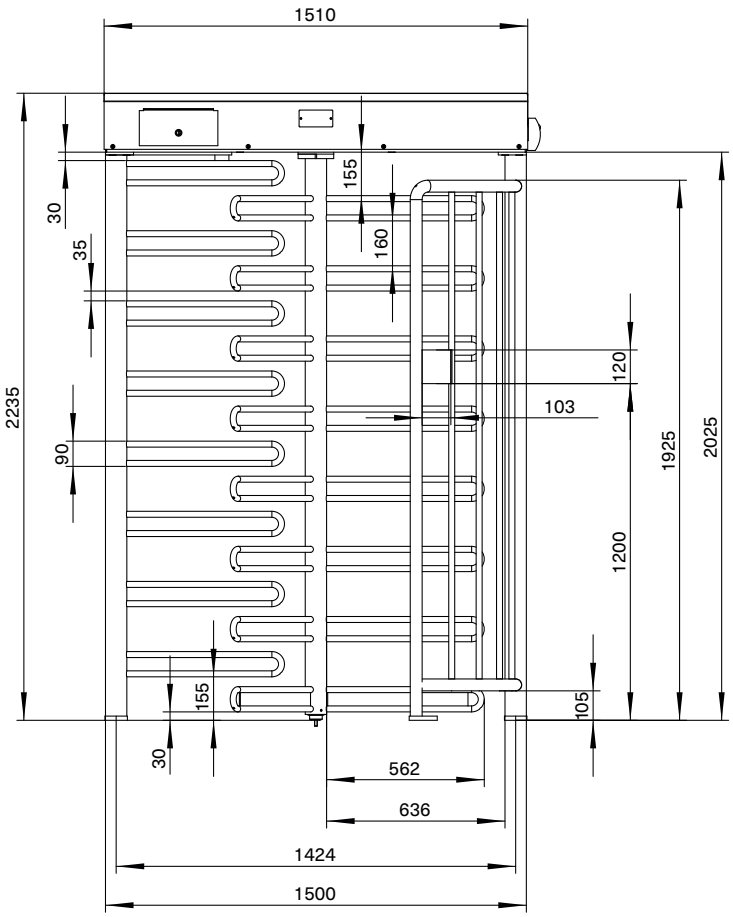

МРТ 333 – 3-створки
Вид с внешней стороны

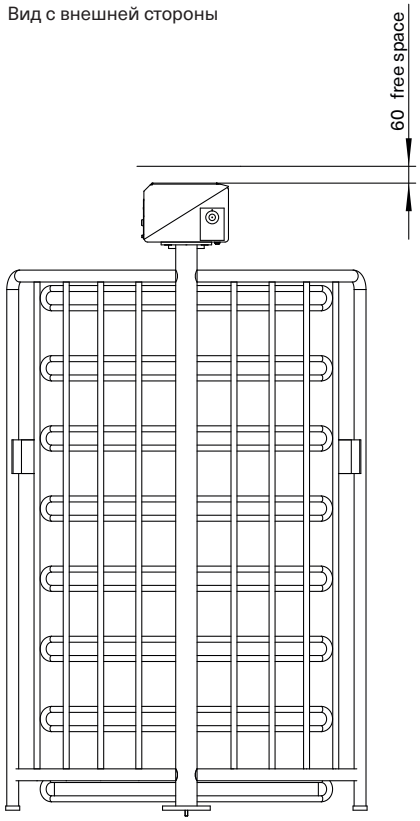

МРТ 333 – 3-створки
вид снизу

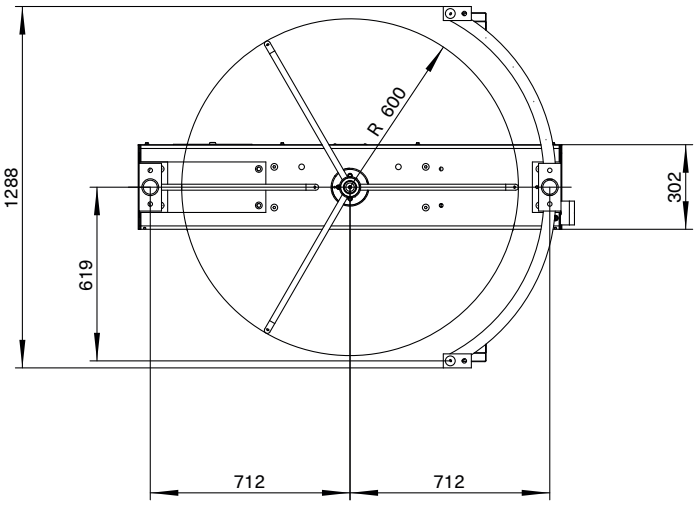

MPT

Полноростовой роторный турникет

MPT в базовой конфигурации		
Описание	Артикул	Артикул
Турникет MPT 132 с электромеханическим приводом и платой управления MLC	С блокирующим гребнем	С полукруглым формирователем прохода
Турникет MPT 132 цвет RAL7042	MPT132CA300	MPT132CA302
Турникет MPT 132 цвет RAL7016 или RAL6005	MPT132CA380	MPT132CA382
Турникет MPT 132 специальный цвет	MPT132CA300X	MPT132CA302X
Турникет MPT 132 цвет RAL7042, ротор из нерж. стали V4A	MPT132CA340	MPT132CA342
Турникет MPT 132 цвет RAL7016 или RAL6005, ротор из нерж. стали V4A	MPT132CA360	MPT132CA362
Турникет MPT 132 специальный цвет, ротор из нерж. стали V4A	MPT132CA340X	MPT132CA342X
Турникет MPT 333 с электромеханическим приводом и платой управления MGC	С блокирующим гребнем	С полукруглым формирователем прохода
Турникет MPT 333 цвет RAL7042	MPT333CA300	MPT333CA302
Турникет MPT 333 цвет RAL7016 или RAL6005	MPT333CA380	MPT333CA382
Турникет MPT 333 специальный цвет	MPT333CA300X	MPT333CA302X
Турникет MPT 333 цвет RAL7042, ротор из нерж. стали V4A	MPT333CA340	MPT333CA342
Турникет MPT 333 цвет RAL7016 или RAL6005, ротор из нерж. стали V4A	MPT333CA360	MPT333CA362
Турникет MPT 333 специальный цвет, ротор из нерж. стали V4A	MPT333CA340X	MPT333CA342X

MPT в базовой конфигурации (продолжение)

Описание	Артикул	Артикул
Турникет MPT 330 с механической блокировкой	С блокирующим гребнем	С полукруглым формирователем прохода
Турникет MPT 330 цвет RAL7042	MPT330CZ300	MPT330CZ302
Турникет MPT 330 цвет RAL7016 или RAL6005	MPT330CZ380	MPT330CZ302
Турникет MPT 330 специальный цвет	MPT330CZ300X	MPT330CZ382
Турникет MPT 330 цвет RAL7042, ротор из нерж. стали V4A	MPT330CZ340	MPT330CZ302X
Турникет MPT 330 цвет RAL7016 или RAL6005, ротор из нерж. стали V4A	MPT330CZ360	MPT330CZ342
Турникет MPT 330 специальный цвет, ротор из нерж. стали V4A	MPT330CZ340X	MPT330CZ362

Опции и аксессуары для турникетов MPT

Артикул	Описание
Замки и разблокировка (заказ на производстве)	
EP100/EP101	Установка механического замка[1]
MAENT101	Механическая разблокировка MPT 333[2,3]
VRM1	Замок для MPT 132 для блокировки при отсутствии электропитания в одно направление
VRM2	Замок для MPT 132 для блокировки при отсутствии электропитания в оба направления
Подсветка (заказ на производстве)	
BELEDDS	Подсветка MPT 330/132/333 с датчиком света
BELED	Подсветка MPT 330/132/333 без датчика света
GED105	Индикатор прохода (GED) для MPT*3*, MPG, MPB, красно-зеленый
Крыша и дренаж	
PDACHT3R	Крыша для турникета, цвет RAL7042[5]
PDACHT3FX	Крыша для турникета, специальный цвет[6]
ADACHT3R	Крыша типа B, цвет RAL7042, для MPT*3*, панель (внутри RAL9002/снаружи RAL9006), передний или задний откос, с желобом, без водостока L (размер в направлении прохода) = 1667 мм, W = 1703 мм
ADACHT3FX	Крыша типа B, специальный цвет[6] L (размер в направлении прохода) = 1667 мм, W = 1703 мм
ADACH2T3R	Крыша типа C, цвет RAL7042, для 2-х MPT*3*, панель (внутри RAL9002/снаружи RAL9006), с желобом и поперечинами, дренаж внутри справа или снаружи слева, без водосточной трубы, L (размер в направлении прохода) = 1667 мм, W = 3167 мм
ADACH2T3FX	Крыша типа C, специальный цвет[6]
ADACHT3G16R	Крыша типа D, цвет RAL7042, для MPT*3* и MPG162, панель (внутри RAL9002/снаружи RAL9006), с желобом и поперечинами, дренаж внутри справа или снаружи слева, без водосточной трубы, L (размер в направлении прохода) = 1667 мм, W = 3167 мм
ADACHT3G16FX	Крыша типа D, специальный цвет

Опции и аксессуары для турникетов MPT

Артикул	Описание
Дополнительные элементы	
ASMP	Колонна для размещения считывателей, нерж. сталь, покраска RAL 7042, с монтажной платой
ASMPPHZ	Колонна для размещения считывающих устройств, нерж. сталь, покраска RAL 7042, с монтажной платой
ASMPX	Колонна для размещения считывателей, нерж. сталь, специальный цвет, с монтажной платой
ASMPPHZX	Колонна для размещения считывающих устройств, нерж. сталь, специальный цвет, с монтажной платой[6]
DT101	Кнопка с подсветкой для прохода нажатием кнопки (для каждого направления прохода)
DT102	Кнопка выхода, степень защиты IP 67
Монтажная пластина	
FURAT3	Монтажная пластина для MPT*3* без крыши[10]
FURAT3D	Монтажная пластина для MPT*3* с крышей[10]
KHAD100	Комплект адаптеров для FURAT3/D для формирователя прохода

Запчасти

Запросы по запчастям отправляйте на ru.service@faac.ru

1 Опционально для одного или обоих направлений прохода
2 Только для электромеханической версии
3 На каждое направление требуется по 1 шт.
4 Включает 2 осветителя и кронштейны
5 2000 x 2000 мм (длина x ширина в направлении прохода)
6 Порошковая окраска RAL7042 (Стандарт), RAL6005 или RAL7016
7 Наклон вправо и влево
8 Наклон вперед или назад
9 Наклон вправо внутрь или влево наружу