mSwing

Калитка

- Организация аварийной эвакуации, проноса багажа, тележек или лиц с ограниченными возможностями
- Одиночная или спаренная установка
- Свободное открытие при отсутствии электропитания
- Низкая сила удара при касании
- Компактное размещение привода в колонне
- Разработан с учетом ресурса от 10 000 000 циклов

Параметр	mSwing
Исполнение	Уличное и внутреннее
Ширина прохода	Стандартный проход: 1000 мм Широкий проход: 1200 мм (остальные размеры по запросу)
Высота створок	Стандарт: 994 мм (остальные размеры по запросу)
Время открытия	2.0-5.5 сек, зависит от размеров створки
Привод	MHTM™
Плата управления	MGC
Напряжение питания	100–240 В ~ 50/60 Гц
Потребление	30 Вт
Интенсивность	100%
Материал тумбы	Алюминий
Высота тумбы	1092 мм
Диаметр тумбы	183 мм
Степень защиты	IP 54
Масса	~ 40 kg
Температурный диапазон	–30 ... +55 °C

Особенности	
Направление прохода	В одно и оба направления
Аварийная разблокировка	При отключении питания или замыкании аварийного контакта
Конфигурация входов и выходов	8 цифровых входов, 4 цифровых выхода и 6 выходов реле
Настройка	Через USB интерфейс

Стандартные цвета

Базальт (близкий к RAL 9006)	Антрацит (близкий к RAL 9005)

Выбор нестандартных цветов на стр. 100.

Область применения

Размеры

mSwing – вид сбоку

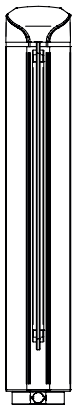

mSwing – вид спереди

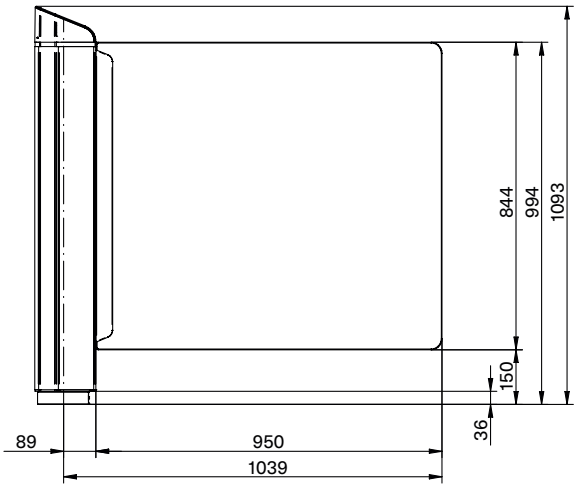

mSwing с металлической створкой – вид сбоку

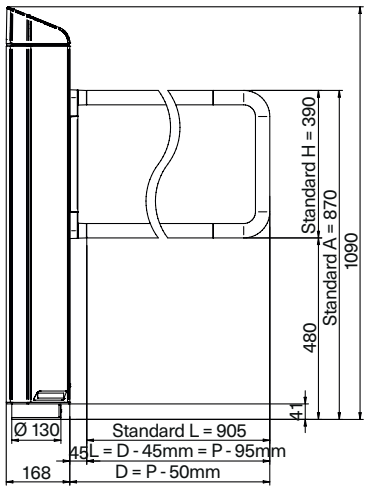

mSwing – вид сверху

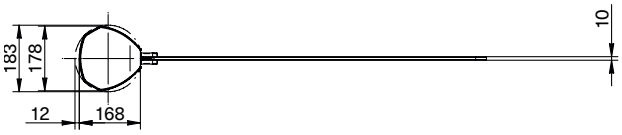

mSwing с металлической створкой

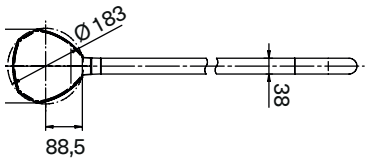

Конфигурация с mTripod и mSwing в спаренной установке

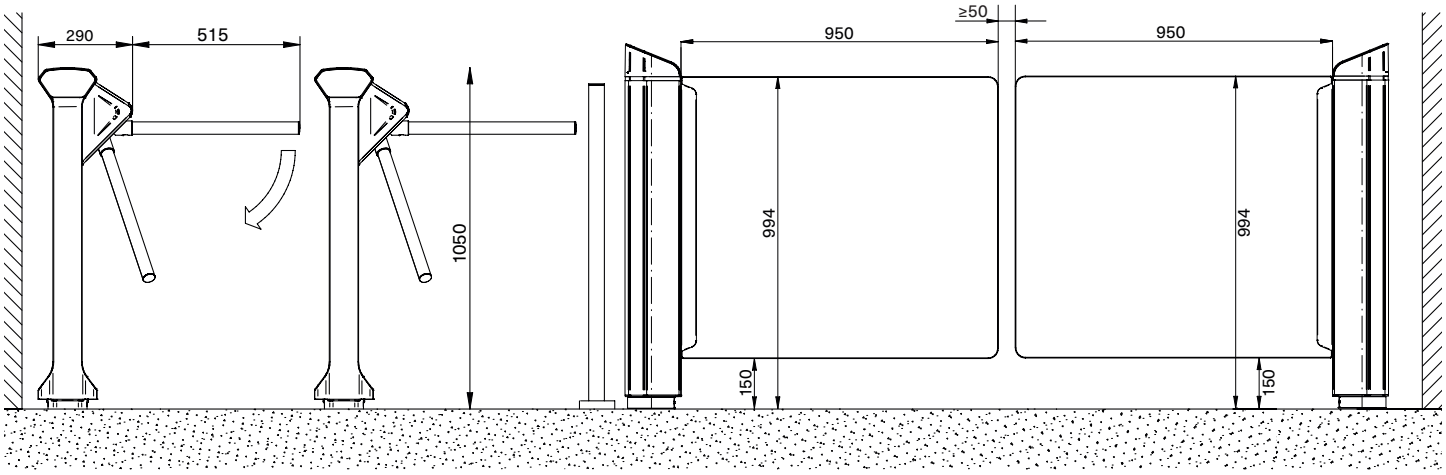

mSwing

Калитка

mSwing в базовой конфигурации

Артикул	Описание
FMSW_MG	Калитка FlowMotion® mSwing для установки стеклянной створки
FMSW_MU	Калитка FlowMotion® mSwing для установки металлической створки

Специальные цвета

Артикул	Описание
SL103	Специальный цвет боковых панелей, остальные части - цвет "антрацит"

Створки

Артикул	Описание
FMSW_G10E950	Стандартная стеклянная створка mSwing 994 x 1000 мм (высота "A" x ширина прохода "D")
FMSW_G18E950	Высокая створка mSwing: 1800 x 1000 мм (высота "A" x ширина прохода "D")
FMSW_GSPC	Индивидуальный размер створки mSwing, макс. 1800 x 1000 мм (высота "A" x ширина прохода "D")
GKS103	Защитная кромка стекла для mSwing FMSW_G10E950, 1 шт.
FMSW_U950	Металлическая створка mSwing: D = 950 мм/P = 1000 мм

Створки

Артикул	Описание
FMSW_U1100	Металлическая створка mSwing D = 1100 mm/P = 1150 мм
FMSW_U1800	Металлическая створка mSwing D = 1800 mm/P = 1850 mm
FMSW_USPC	Металлическая створка mSwing индивидуальным размером D = макс. 1800 mm

Подсветка

Артикул	Описание
RLED103	Подсветка на корпусе калитки красно/зеленая
BOLED103	Белая подсветка пола
EP110	Услуга установки подсветки (за 1 единицу)

Сирена

Артикул	Описание
ESU103	Встраиваемая звуковая сирена
EP113	Услуга установки аксессуара (за 1 единицу)

Интерфейсы

Артикул	Описание
MEB103	Плата расширения для интерфейсных модулей
EM01	Ethernet интерфейсный модуль

Кнопка экстренной разблокировки / Сервисный модуль

Описание	Описание
NT100	Кнопка экстренной блокировки
SM01	Сервисный модуль для переноса настроек и обновления прошивки платы управления

Пульты управления

Артикул	Описание
PULT01	Пульт управления 1 устройством
PULT02	Пульт управления 2 устройствами

Опции крепежа

Артикул	Описание
Опция №1: Установка на финишное покрытие пола	
BSS103	Комплект крепления с химическими анкерами на пол с финишным покрытием
Опция №2a Установка на стадии подготовки пола	
FURA103	Монтажная пластина FlowMotion®
BSSFURA103	Металлическая опорная пластина для установки на черновое покрытие перед стяжкой
Опция №3 Установка на финишное покрытие с помощью специального высокоадгезионного клея	
FURA103	Монтажная пластина FlowMotion®
BSSKL100	Высокоадгезионный клей Flow-Motion® для FURA103 к полу
Опция №4 Установка для брусчатки	
FURA113	Пластина для установки на брусчатку высотой H=150мм
BSS103	Комплект крепления с химическими анкерами
Option 5: Подиум	
FMMS_SW	Подиум из нерж. стали, для калитки mSwing до 1000 mm